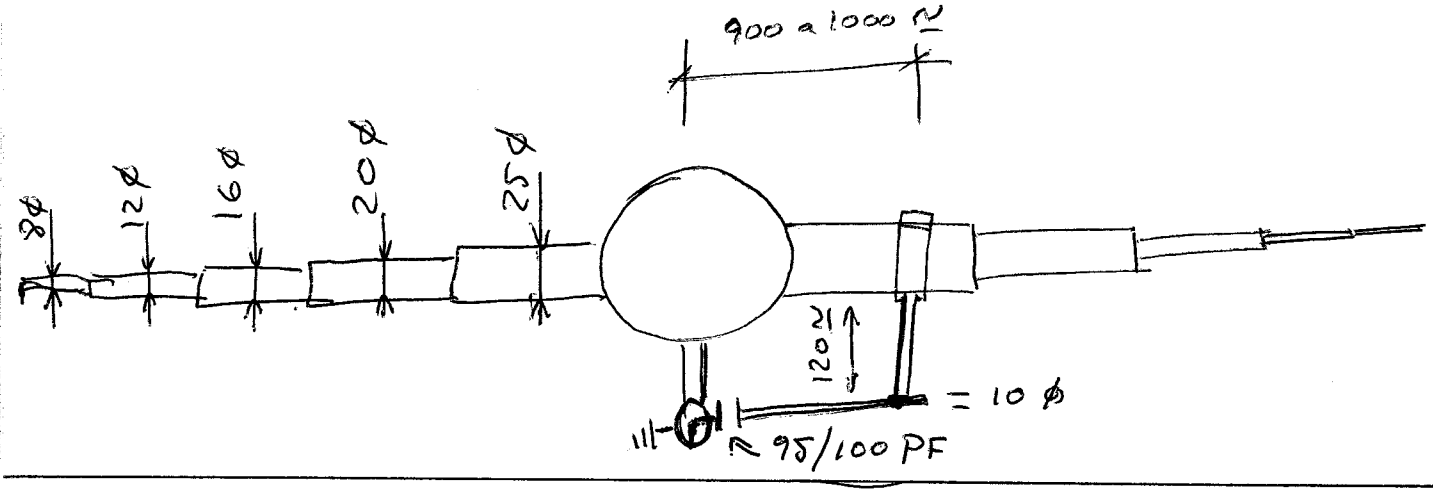

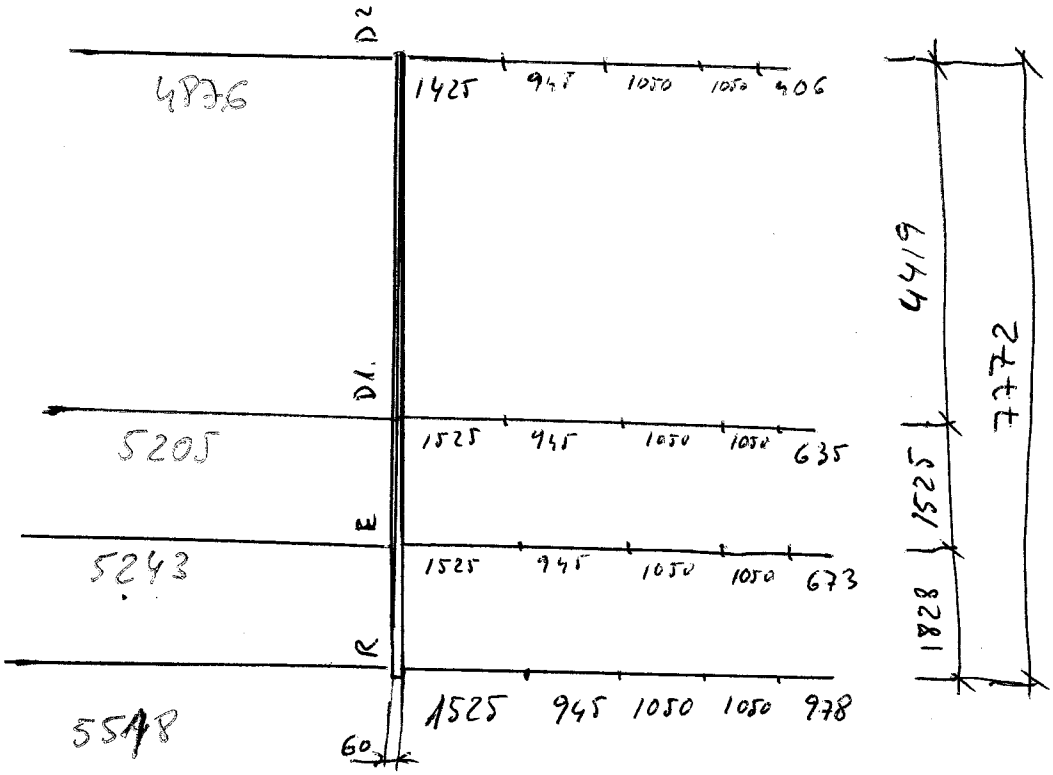

4 EL YAGI 20 Wh